取扱説明書

MAITZ

強力断裁機　MC-400A/L　MC-380A/L

この度は　MAITZ 製品をお買上頂き誠にありがとうございます。
本機をお使いになられる前に必ずご一読頂き、
安全・快適にご愛用くださいますようお願い申し上げます。
この取扱説明書は製品と一緒に大切に保管ください。

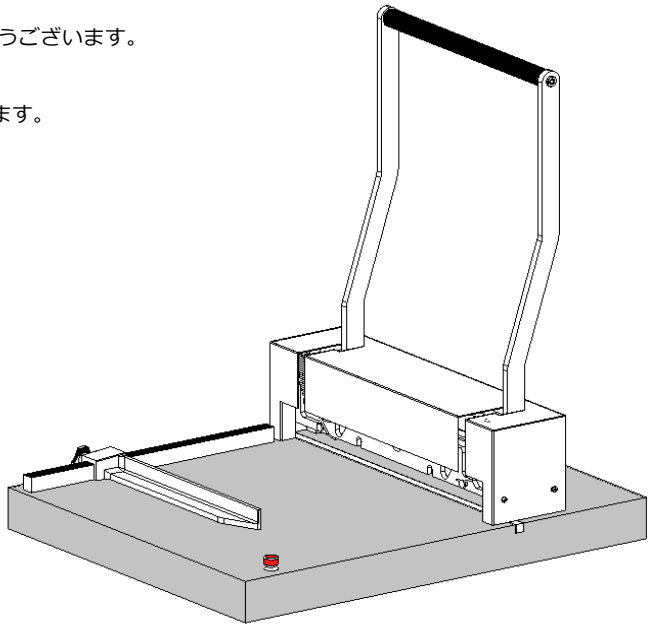

[　安全は MAITZ　のこころ　]

■安全にお使いいただくために

裁断機をお使いになる前に必ずこの取扱説明書を良くお読みになり、
安定した場所にて安全な操作をされますように、各種注意事項をご理解の上、作業を行ってください。
　※この取扱説明書は製品と一緒に大切に保管して下さい。

機械はお子様の手の届かない場所に設置してください。
尚、お子様には決して機械の操作をさせないでください。

裁断刃の下にはいかなる場合でも決して手を入れないでください。
クリーニングやメンテナンス作業でどうしても刃や受木の部分に手指を近づける場合には
電源をお切りになり、尚且つ裁断刃が上部に収納されていることを確認してから作業を行ってください。

裁断刃には決して直接、身体（手・指等）を触れないでください。
裁断刃を取り出す場合や運搬する場合には、必ず専用の保護ケースか十分な安全性が確保できる
保護容器に収納してください。
又、予備の替刃を保管する場合にも上記と同様に収納し、尚且つ十分な安全性が確保できる場所に保管して下さい。

この裁断機は、普通紙（上質コピー用紙64g/㎡）を任意の寸法に裁断する目的で設計・製造されて
おりますので、硬質の素材や木片・金属片等のようなものは絶対に裁断しないでください。
身体の怪我、裁断機の故障・破損の要因になります。

MIクリエーションズ株式会社

同梱物及び各部名称

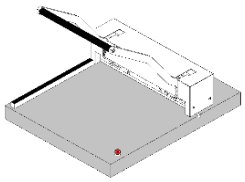

製品本体

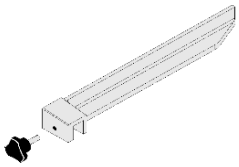

移動定規

単三電池（2本）

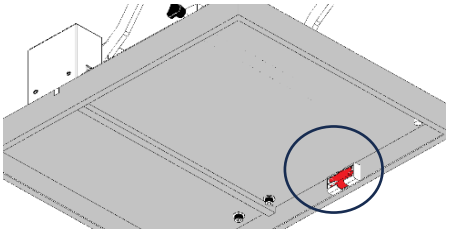

電池装着場所（本体裏）
プラスマイナスにご注意ください

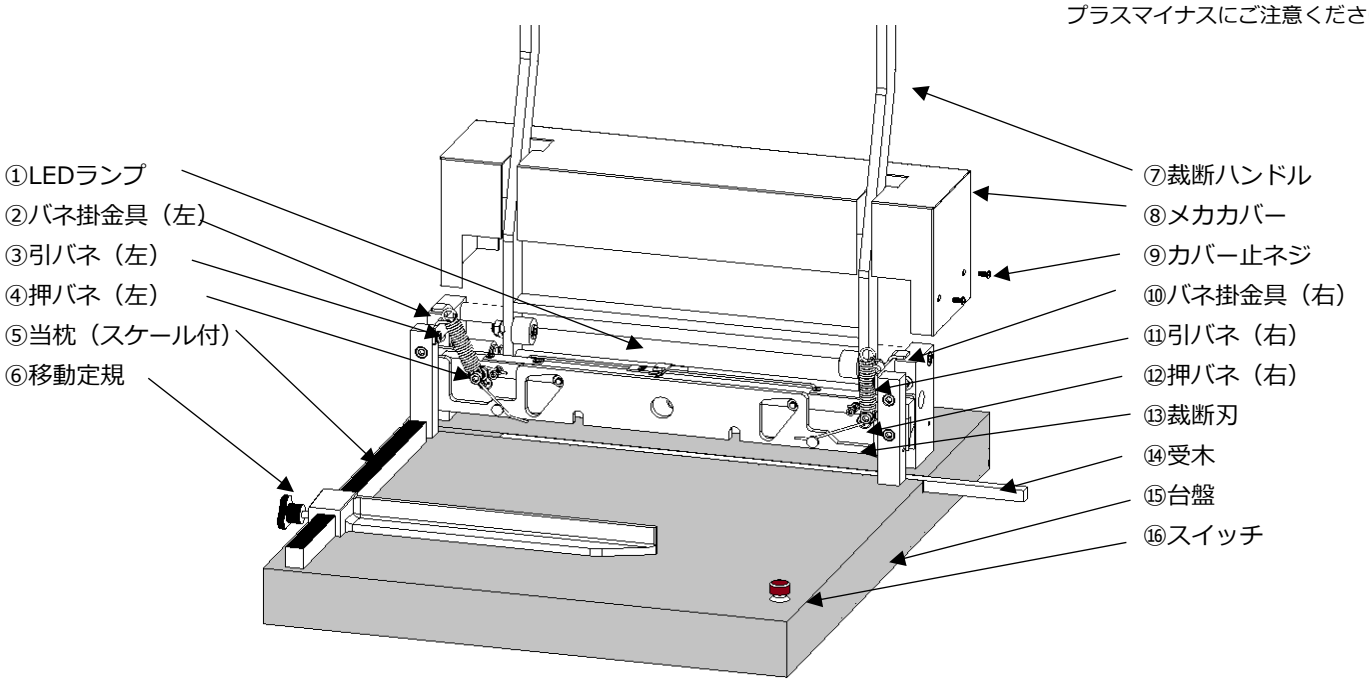

ご使用方法

ご使用時には周りに人がいない事を確認し、一人で作業してください
又、裁断刃・駆動部の側に手や身体を置かないでください

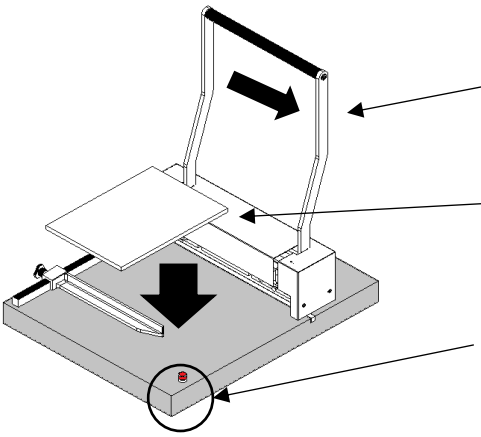

裁断準備
ご使用前に⑦裁断ハンドルをしっかりと持ち上げ、
スライドロックが掛かっていることを確認してください

寸法合わせ
⑥移動定規を⑤当枕上部のスケール目盛を確認しながら固定してください

⑯スイッチを押すことで①LEDランプのON/OFFが出来ます
①LEDランプは裁断の目安がつきやすくなる便利な機能ですが
正確な寸法に細断するには⑤当枕のスケール目盛で確認してください

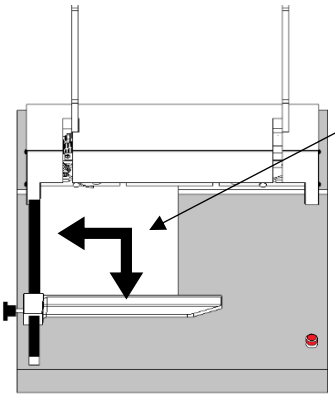

用紙のセット
用紙はしっかりと⑤当枕と⑥移動定規に押し当ててください（←↓に）

裁断
⑦裁断ハンドルを左にスライドさせ
スライドロックを解除してから
⑦裁断ハンドルを降ろし裁断します

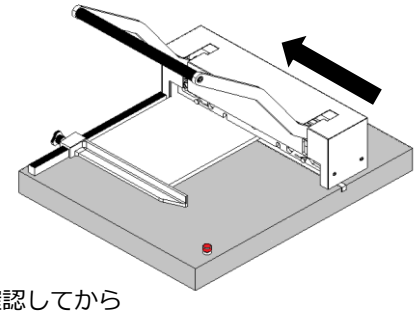

裁断後は「裁断準備」を行い
スライドロックが掛かっていることを確認してから
用紙を取り出してください

裁断刃交換手順

裁断刃・受木は消耗品です。
切れ残りの発生や裁断時ハンドルが重くなってきましたら早めの交換が必要です。

4本の⑨カバー止ネジを外し⑧メカカバーを外します。その後に
⑦裁断ハンドルを少し下げ刃止ネジ（中央）を取り外します

（プラスドライバー）

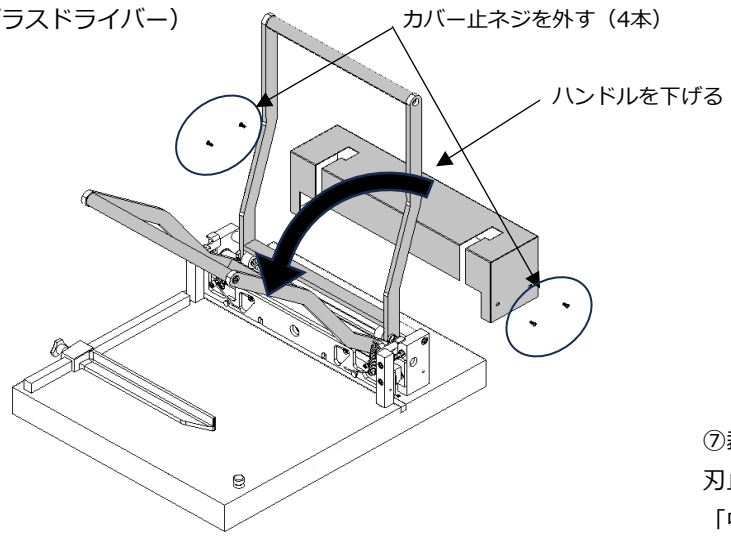

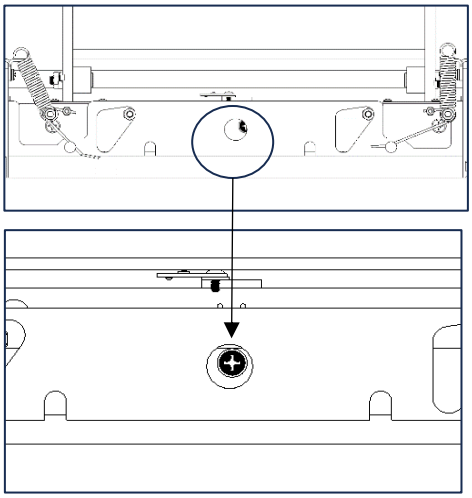

⑦裁断ハンドルを下げることで、隠れていた中央の刃止ネジが外せるようになるので
「中央の刃止ネジのみ」取り外します

左右にある②⑩バネ掛金具を図のように前に倒し
③⑪引バネの効果をなくします

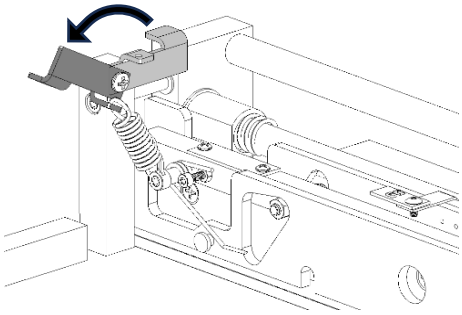

回転させるとバネの効果が無くなり、
裁断ハンドルが落下しますのでご注意ください

残りの刃止ネジを外し、⑬裁断刃を右から引き抜く

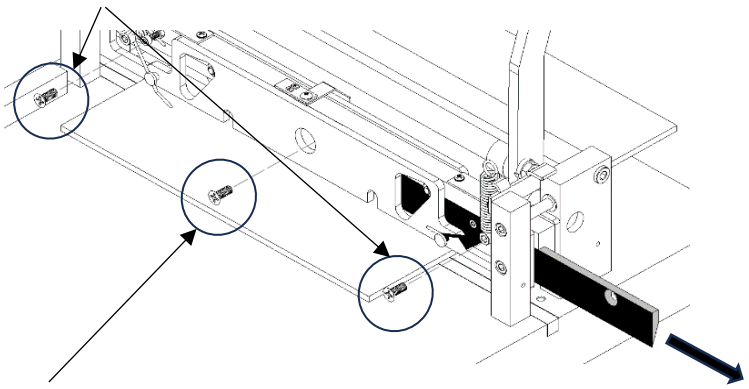

中央の刃止ネジはバネ掛金具を倒す前に外しておきます

④⑫押バネが干渉し左右の刃止ネジが外せない場合、
ペンチ等を使用し押バネを持ち上げ台座から外します

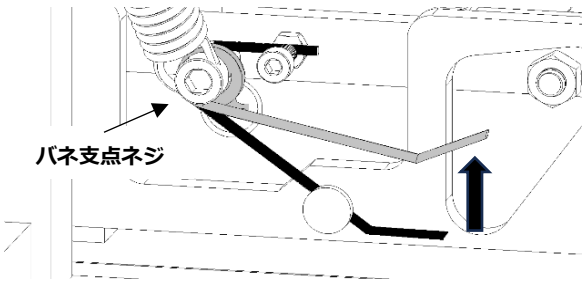

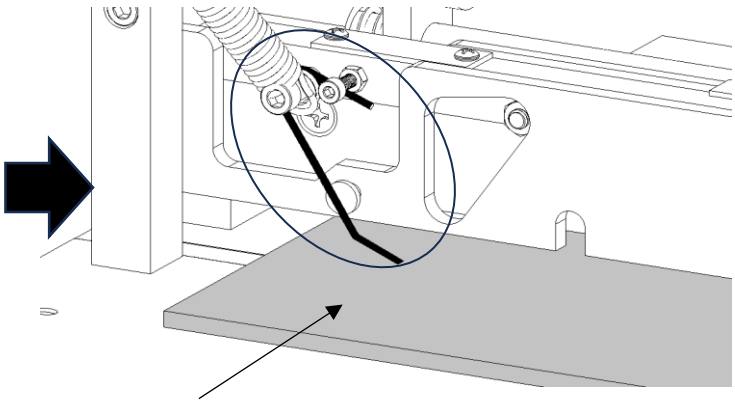

上図のように④⑫押バネの下を持ち上げ
右図のように台盤の上に落とします。その際台盤が傷つくため「段ボール」等を下に置き、保護してください
尚、更に外しにくい場合は5mmの六角レンチでバネ支点のネジを緩める又は取り外してください。

新しい刃を上記を逆の手順で装着し、替刃交換は終了です（受木も同時交換を推奨いたします）

- 裁断刃の刃先は鋭利で且つ非常に破損しやすい為、交換時には怪我や裁断刃の破損（刃欠け）に十分ご注意ください
- 裁断刃は裏表がありますので、交換時に取り間違えない様ご注意ください。（平らな面がイラスト正面側）
- 外した裁断刃のお取り扱いには十分ご注意ください
- 裁断刃は研磨する事が可能です（ご使用状況によって変わります）ご購入された販売店にご相談ください
- 受木は4面8箇所使用できますので、右から引き抜き回転又は反転し新しい面に変えてください。
- 刃止ネジは定期的に緩みますので、ご使用時に緩みが無いか確認してください。

日々のメンテナンス

◆裁断刃・受木は消耗部品です

裁断時に切れ残りが発生したり、裁断時にハンドルが重くなったと感じましたら
⑬裁断刃の早めの交換、研磨が必要です（裁断刃は状況によって変わりますが複数回研磨が可能です）
又、裁断刃の切れ味が低下した場合、寸法ズレが大きく発生します
裁断刃の交換は前述の　[裁断刃交換手順]　をご参照ください
⑭受木は下図の通り横から引き抜き交換、又は回転・反転させ使用していない面に変えてください
受木の交換をされないと切れ残り等が発生し、裁断機から取りだしにくくなる等の問題が発生します
（受木は4面8箇所使用できます）

◆給油・ネジの緩みのチェック

駆動部の清掃・給油、及びネジ類に緩みが無いことを確認してください
特に裁断刃の刃止ネジ（3本）はご使用のたびに緩む可能性がありますので、ご使用前にチェックしてください
又、LEDランプ部にコピー用紙の切れ残り等があると正常にカットラインが出ませんのでチェックしてください

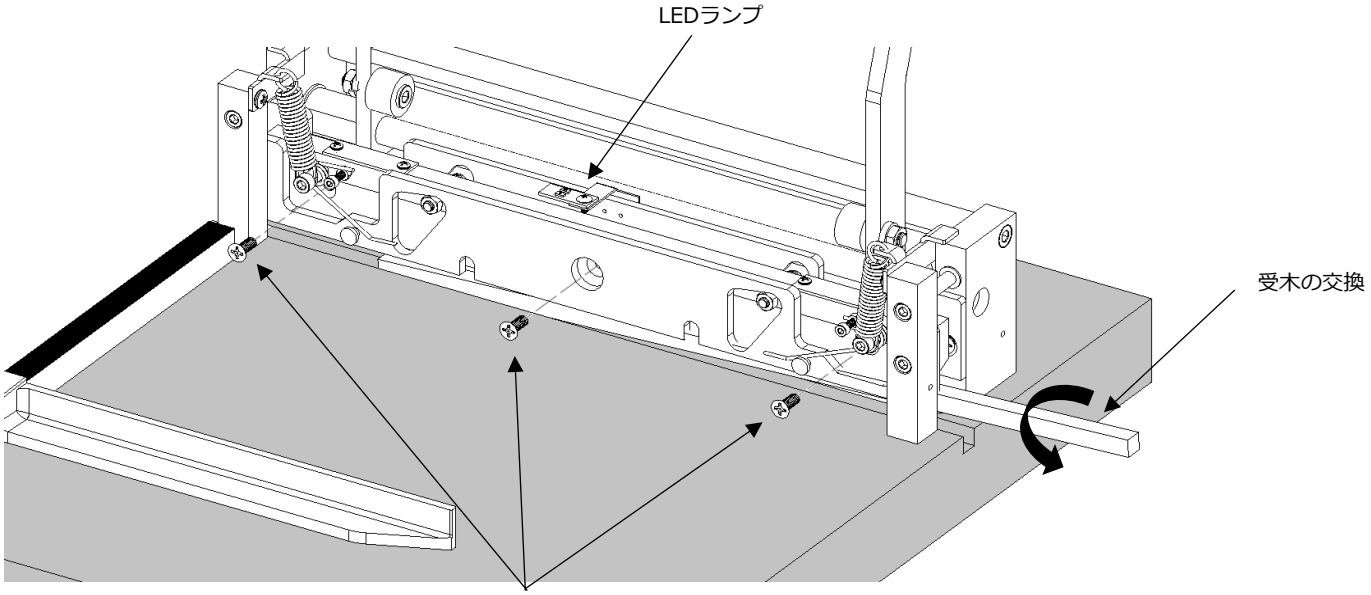

◆各部部品のチェック

バネ部品を中心とした部品類に破損、変形等が発生している場合、修理・交換等が必要となります。
お買上頂きました販売店にご相談ください。

◆その他ご不明な点がございましたら、製品名をご確認の上、ご購入された販売店
又は弊社相談窓口へご連絡下さい。

2023.11

[お問い合わせ窓口]
MIクリエーションズ株式会社　宇都宮工場
〒321-0131　栃木県宇都宮市宮の内1-175
TEL：028-653-0656
Fax:028-653-1711

[　安全は　MAITZ　のこころ　]

個人情報のお取扱について

修理等にてご登録頂きましたお客様の個人情報は
弊社にて厳重に管理いたしますが、
修理の為弊社委託の修理業者へ提出する場合がございます。
その場合は弊社が厳重に管理致しますのでご了承ください。